Abmessungen / Dimensions

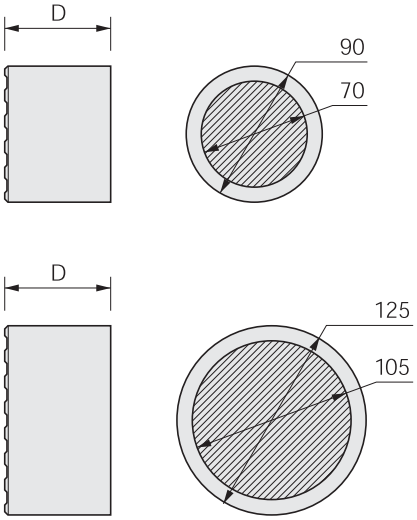

Beschreibung

Montagezylinder Rondoline®-EPS bestehen aus EPS mit hohem Raumgewicht. Sie sind in zwei Durchmessern erhältlich.

Abmessungen

Durchmesser:	90/125 mm
Nutzflächen Durchmesser:	70/105 mm
Dicken D:	60 – 300 mm
Raumgewicht:	170 kg/m³

Description

Fixation cylinders Rondoline®-EPS are made of EPS with a high volumetric weight. They are available in two diameters.

Dimensions

Diameters:	90/125 mm
Useable surface diameters:	70/105 mm
Thicknesses D:	60 – 300 mm
Volumetric weight:	170 kg/m³

Anwendungen

Montagezylinder Rondoline®-EPS eignen sich für wärmebrückenfreie Fremdmontagen in Wärmedämmverbundsystemen aus expandiertem Polystyrol (EPS) und Steinwolle (SW). Zudem eignen sie sich als Druckunterlage für mittelschwere Lasten.

Für die Verschraubung in die Montagezylinder Rondoline®-EPS eignen sich Holz- oder Blechschrauben, sowie solche mit zylindrischem Gewinde und grosser Steigung (Rahmenschrauben).

Wärmebrückenfreie Fremdmontagen sind möglich, z.B. bei:

Rohrschellen mit Holzgewinde
für Dachwasserabläufe

Applications

Fixation cylinders Rondoline®-EPS are suitable for thermal bridge-free mounting in thermal insulation composite systems of expanded polystyrene (EPS) and rock wool (SW). Furthermore, they may also be used as pressure pads for medium-heavy loads.

Wood or sheet metal screws are suitable for the screw connections in fixation cylinders Rondoline®-EPS, as well as those with cylindrical threads and large gradients (frame screws).

Thermal bridge-free mounting are possible, e.g. by:

Pipe clamps with wooden thread
for rain-water downpipes

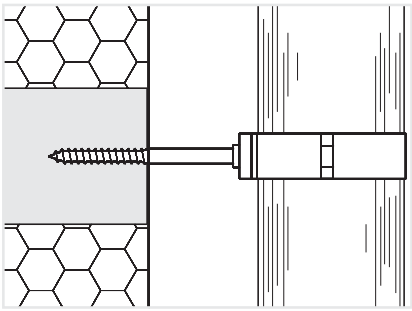

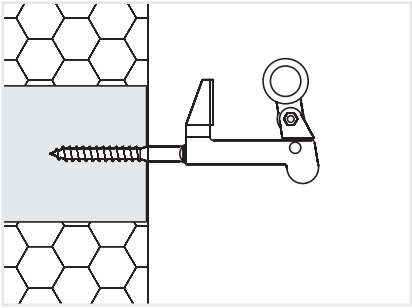

Rückhalter und Vorreiber mit Holzgewinde
für Fensterläden

Retainer and shutter catch with wooden thread
for window shutters

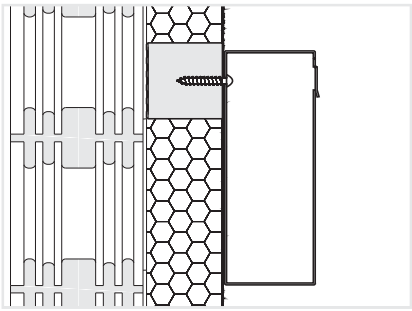

Briefkasten

Mailboxes

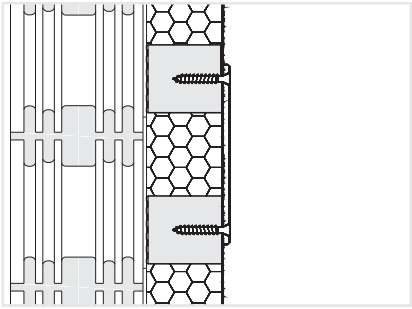

Werbetafeln

Advertising signs

Eigenschaften

Brandverhalten nach EN 13501-1: E

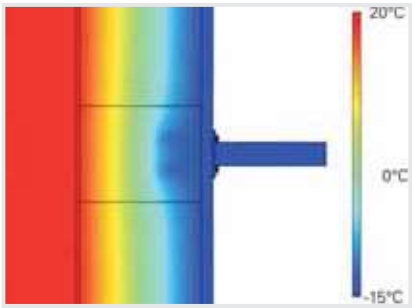

Wärmedurchgang
Wärmeleitfähigkeit λ
(Bemessungswert): 0.051 W/mK

Punktförmiger Wärmedurchgangskoeffizient χ [mW/K] in Anlehnung an den EOTA Technical Report TR 025

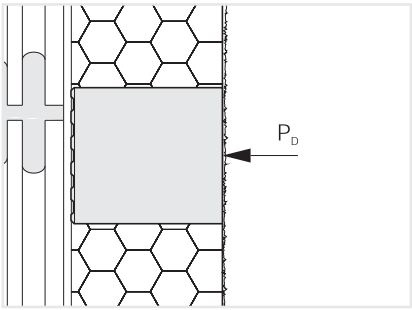

Empfohlene Gebrauchslast
Druckkraft P_D
auf ganze Zylinderfläche
Ø 90 mm: 0.80 kN
Ø 125 mm: 1.50 kN

Characteristics

Fire behaviour to EN 13501-1: E

Heat transfer
Thermal conductivity λ
(measurement value): 0.051 W/mK

Point-like overall coefficient of heat transfer χ [mW/K] following the EOTA Technical Report TR 025

D mm	60	80	100	120	140	160	180	200	220	240	260	280	300
Ø 90	6.10	4.58	3.38	2.46	1.78	1.30	0.99	0.81	0.73	0.70	0.69	0.67	0.60
Ø 125	7.20	5.49	4.14	3.10	2.34	1.80	1.45	1.25	1.14	1.10	1.07	1.02	0.90

Recommended use load
compressive force P_D
on complete cylinder surface
Ø 90 mm: 0.80 kN
Ø 125 mm: 1.50 kN

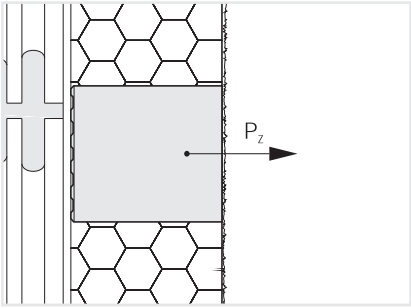

Empfohlene Gebrauchslast
Zugkraft P_Z
auf einwandfrei versetzte Montagezylinder Rondoline®-EPS Ø 90 mm in

EPS-Dämmplatten 15 kg/m³:	0.13 kN
SW-Dämmplatten 48 kg/m³:	0.09 kN

auf einwandfrei versetzte Montagezylinder Rondoline®-EPS Ø 125 mm in

EPS-Dämmplatten 15 kg/m³:	0.25 kN
SW-Dämmplatten 48 kg/m³:	0.17 kN

Recommended use load
tensile force P_Z
on properly set fixation cylinder Rondoline®-EPS Ø 90 mm in

EPS-Insulation boards 15 kg/m³:	0.13 kN
SW-Insulation boards 48 kg/m³:	0.09 kN

on properly set fixation cylinder Rondoline®-EPS Ø 125 mm in

EPS-Insulation boards 15 kg/m³:	0.25 kN
SW-Insulation boards 48 kg/m³:	0.17 kN

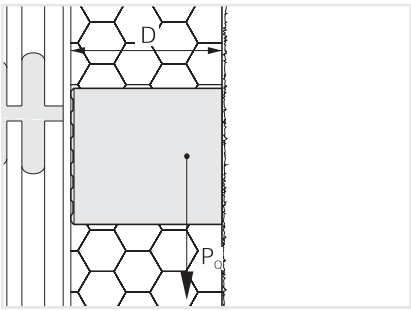

Empfohlene Gebrauchslast
Querkraft P_Q
auf einwandfrei versetzte Montagezylinder Rondoline®-EPS Ø 90 mm in

EPS-Dämmplatten 15 kg/m³:	0.18 kN
SW-Dämmplatten 48 kg/m³:	0.12 kN

auf einwandfrei versetzte Montagezylinder Rondoline®-EPS Ø 125 mm in

EPS-Dämmplatten 15 kg/m³:	0.30 kN
SW-Dämmplatten 48 kg/m³:	0.20 kN

Recommended use load
transverse force P_Q
on properly set fixation cylinder Rondoline®-EPS Ø 90 mm in

EPS-Insulation boards 15 kg/m³:	0.18 kN
SW-Insulation boards 48 kg/m³:	0.12 kN

on properly set fixation cylinder Rondoline®-EPS Ø 125 mm in

EPS-Insulation boards 15 kg/m³:	0.30 kN
SW-Insulation boards 48 kg/m³:	0.20 kN

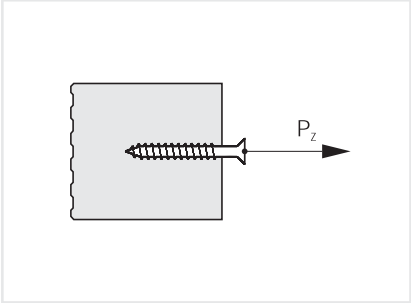

Empfohlene Gebrauchslast
Zugkraft P_Z
auf Verschraubung

pro Schraube:	0.30 kN
Werte basieren auf	
Schraubendurchmesser:	7 mm
Setztiefe:	60 mm

Recommended use load
tensile force P_Z
on screw attachments

per screw:	0.30 kN
Values based on	
Screw diameter:	7 mm
Set depth:	60 mm

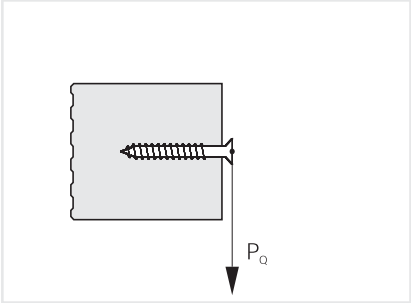

Empfohlene Gebrauchslast
Querkraft P_Q
auf Verschraubung

pro Schraube:	0.15 kN
Werte basieren auf	
Schraubendurchmesser:	7 mm
Setztiefe:	60 mm

Recommended use load
transverse force P_Q
on screw attachments

per screw:	0.15 kN
Values based on	
Screw diameter:	7 mm
Set depth:	60 mm

Anforderung für maximale Belastbarkeit
Die maximale Belastbarkeit der Montagezylinder Rondoline®-EPS setzt deren einwandfreien Einbau im Wärmedämmverbundsystem voraus. Die Vorgaben des Systemlieferanten sowie die fachgerechte Ausführung des Wärmedämmverbundsystems sind einzuhalten.

Zudem müssen die Montagezylinder Rondoline®-EPS einen Mindestrandabstand von 250 mm und untereinander einen Mindestachsabstand von 500 mm in allen Richtungen aufweisen. Montagezylinder Rondoline®-EPS mit kleineren Achsabständen sind als Gruppe zu betrachten und es sind die Einzelwerte eines Montagezylinders Rondoline®-EPS zu verwenden.

Requirement for maximum load-bearing capacity
The maximum load-bearing capacity of the fixation cylinders Rondoline®-EPS assumes proper installation in the thermal insulation system. The specifications of the system suppliers and the proper execution of the thermal insulation composite system are to be followed.

In addition, the fixation cylinders Rondoline®-EPS must have a minimum margin distance of 250 mm and minimum axis distance from each other of 500 mm in all directions. Fixation cylinders Rondoline®-EPS with a smaller axis distance must be regarded as a group and the individual values of a fixation cylinder Rondoline®-EPS should be used.

Jeder Montagezylinder Rondoline®-EPS darf nur einer Gruppe zugeordnet werden. In begründeten Fällen können die Mindestwerte der Rand- und Achsabstände reduziert werden.

Die angegebenen Lastwerte gelten für eine Beanspruchung in die entsprechende Belastungsrichtung. Bei kombinierten Beanspruchungen (Schrägzug) ist die Interaktion der Zug- und Querkraftbelastung nachzuweisen.

Weitere Anforderungen siehe Allgemeine Bestimmungen.

Each fixation cylinder Rondoline®-EPS may only be assigned to one group. When justified, the minimum values of the margin and axis distances can be reduced.

The specified load values are valid for a load in the corresponding load direction. For combined loads (diagonal tension), the interaction of the tension and lateral load must be determined.

For further requirements, see the general provisions.

Montage

Montagezylinder Rondoline®-EPS können mit handelsüblichen Beschichtungsmaterialien für Wärmedämmverbundsysteme ohne Voranstrich beschichtet werden.

Anbauteile können auf die Putzbeschichtung montiert werden.

In diesem Fall muss die Beschichtung den Druckkräften, welche durch das Anbauteil entstehen, standhalten.

Verschraubungen in die Montagezylinder Rondoline®-EPS sind nur für leichte, nicht bewegliche Lasten erlaubt. Mittelschwere Lasten müssen im Untergrund verankert werden.

Für die Verschraubung in die Montagezylinder Rondoline®-EPS eignen sich Holz- oder Blechschrauben, sowie solche mit zylindrischem Gewinde und grosser Steigung (Rahmenschrauben).

Verschraubungen dürfen nur in die dafür vorgesehenen Nutzflächen erfolgen.

Weitere Angaben zur Montage sind auf unserer Webseite publiziert.

Assembly

Fixation cylinders Rondoline®-EPS may be coated with usual coating materials for thermal insulation composite systems without primer.

Attachments can be mounted on the plaster coating.

In this case, the coating must withstand the compressive forces generated by the attachment.

Screw fittings for mounting the fixation cylinders Rondoline®-EPS are only permissible for light, non-moving loads. Medium-heavy loads have to be anchored in the underground.

Wood or sheet metal screws are suitable for the screw connections in fixation cylinders Rondoline®-EPS, as well as those with cylindrical threads and large gradients (frame screws).

Screws may only be in the useful surface areas provided.

Further information on assembly is published on our website.